СХЕМА ЭЛЕКТРИЧЕСКАЯ ПРИНЦИПИАЛЬНАЯ БЛОКА ИП-121.

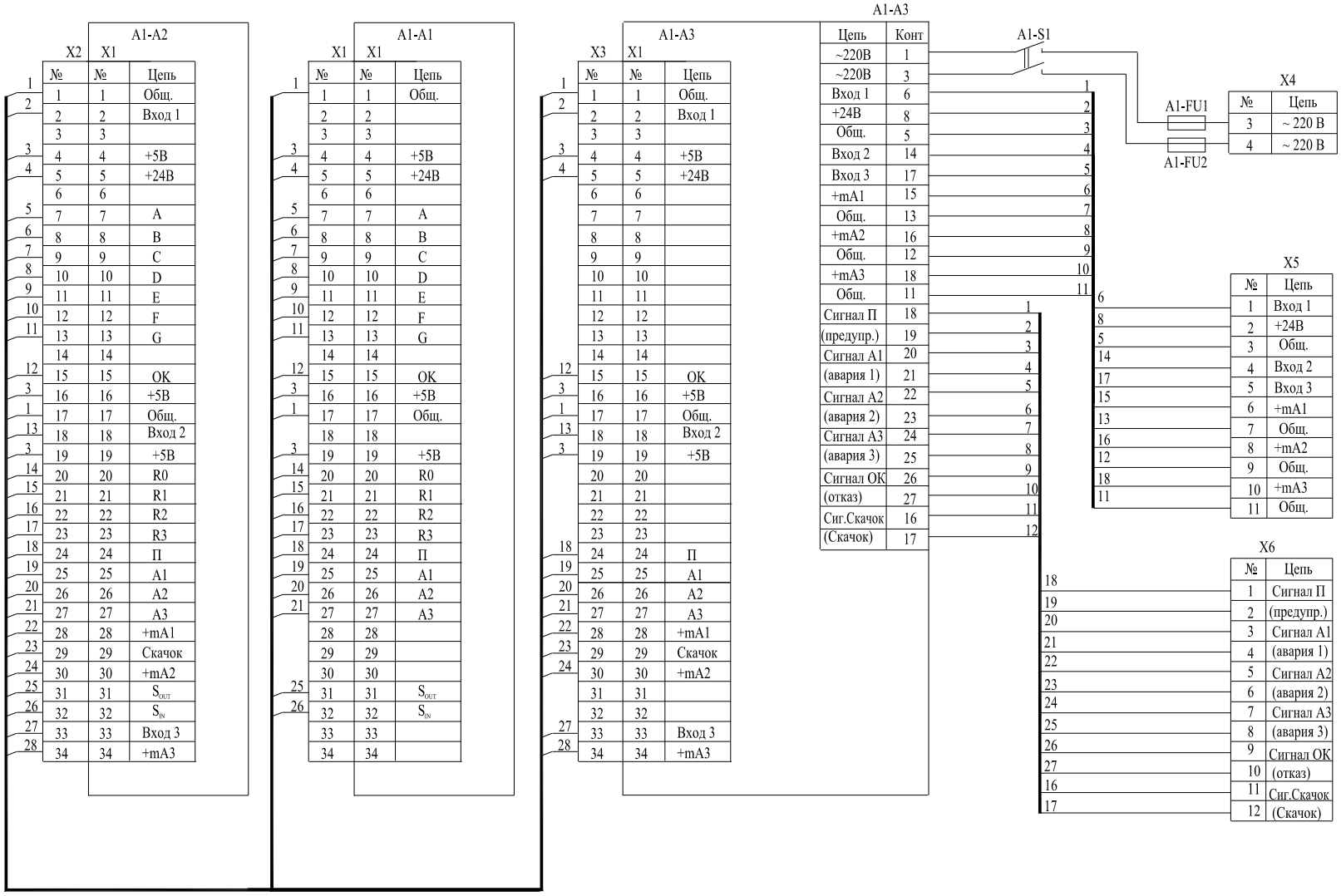

A1 - плата индикации;
A2 - плата контроля;
A3 - плата питания.

Подпись и дата	Инв. N дубл.	Взам. инв. N	Подпись и дата	Инв.N подл.

Приложение 2

Схема электрическая соединений.

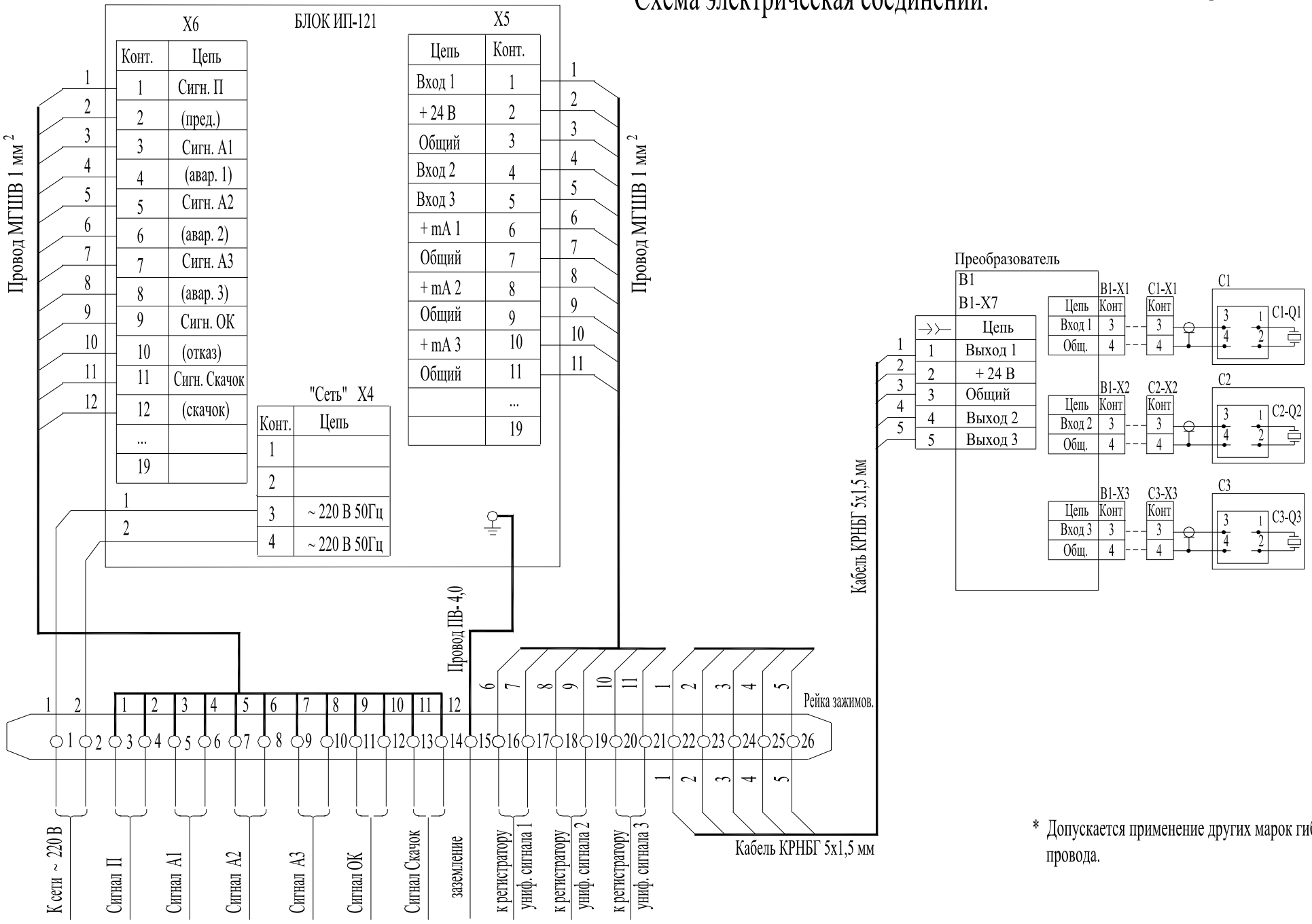

* Допускается применение других марок гибкого провода.

Приложение 3

Схема электрическая принципиальная поверки.

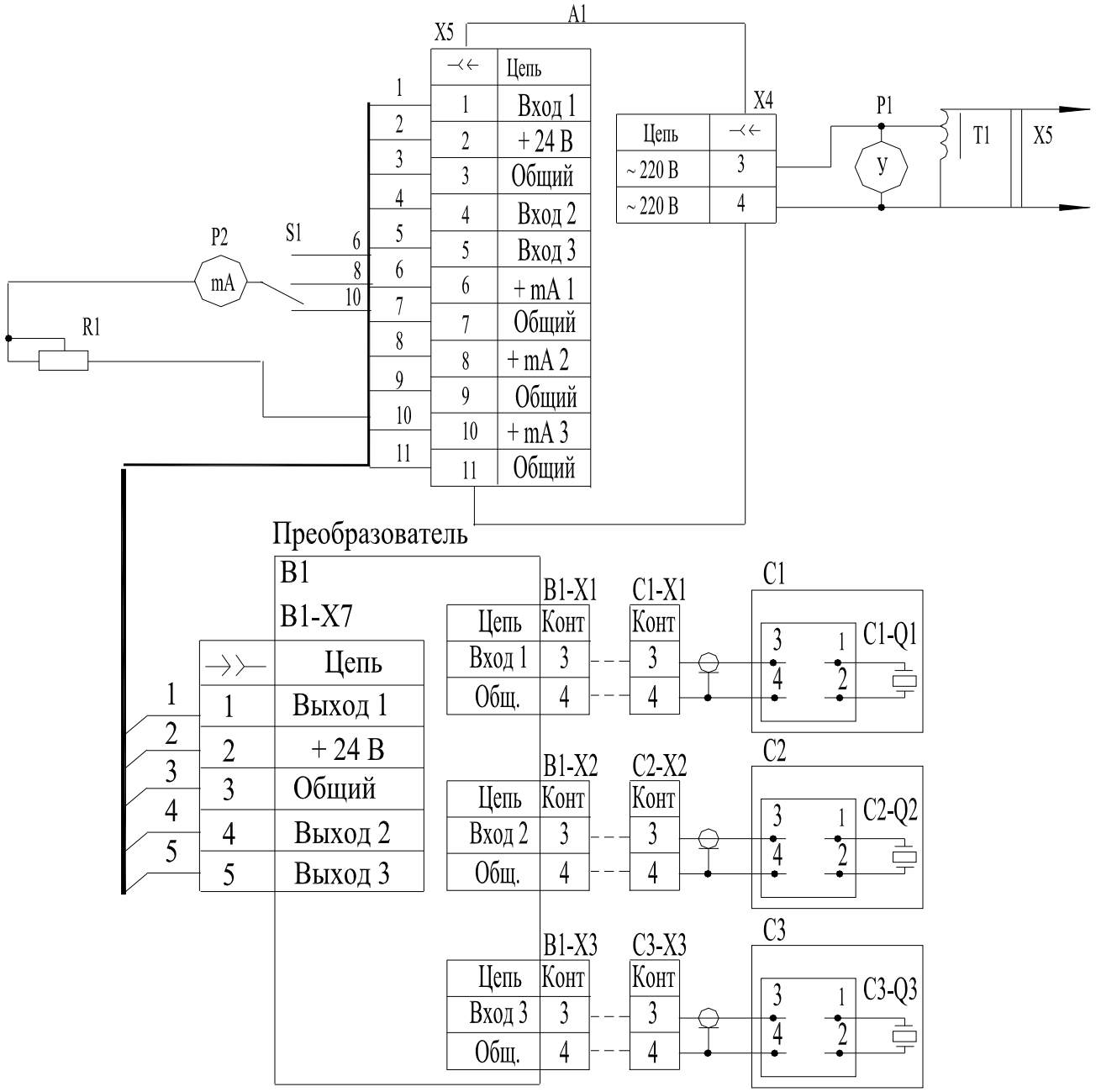

Поз. обозн.	Наименование	Кол.	Примечание
A1	Блок контроля	1	
B1	Блок преобразователя	1	
C1, C2, C3	Датчик	3	
P1	Вольтметр Э 316	1	
P2	Миллиамперметр М2020	1	
R1	Магазин сопротивлений Р4381	1	
S1	Микротумблер	1	
T1	Автотрансформатор ЛАТР-1	1	
X1...X3	Вилка 2РМ14КПН4Ш1В1	3	
X4	Вилка 2РМ14КПН4Ш1В1	1	
X5	Розетка 2РМ24КПН19Г1В1	1	
X7	Вилка 2РМ24КПН19Ш1В1	1	

Приложение 4

МОНТАЖНЫЙ ЧЕРТЕЖ

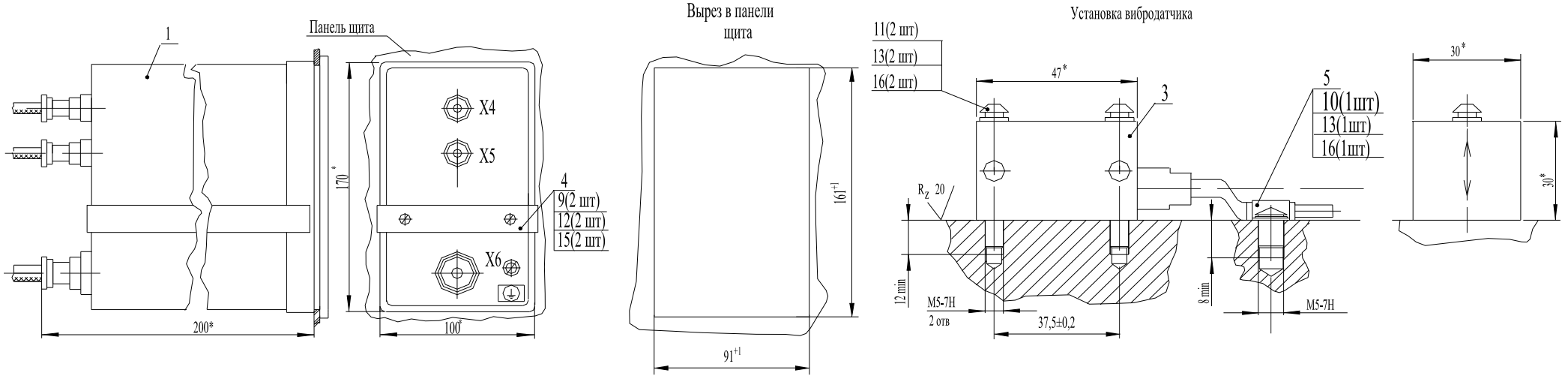

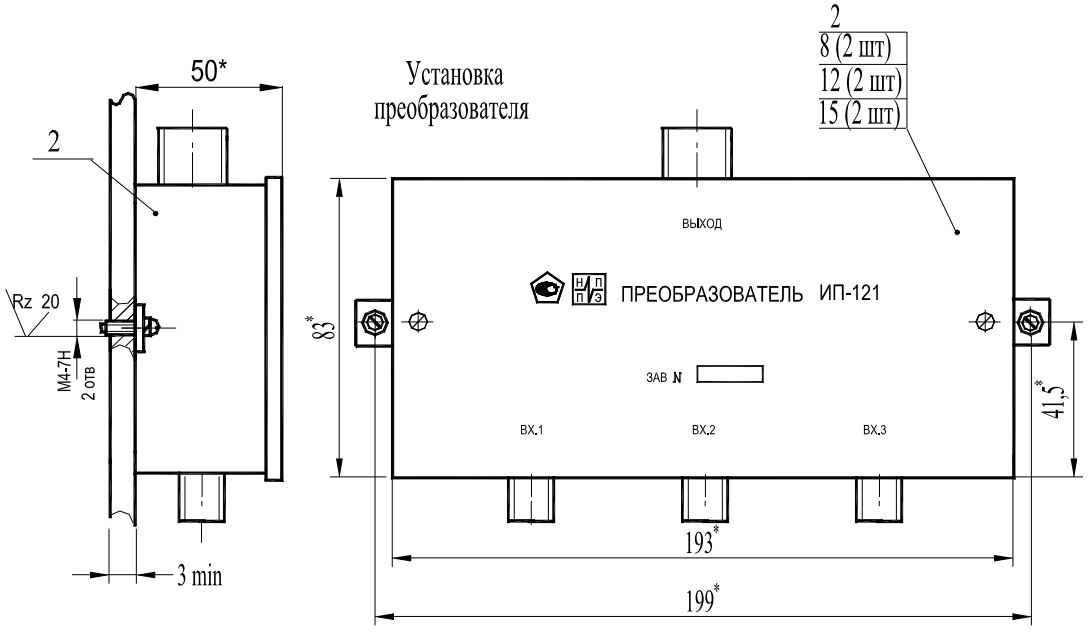

ПОЗ	ОБОЗНАЧЕНИЕ	НАИМЕНОВАНИЕ	КОЛ.	ПРИМЕЧАНИЕ
1	7.121.10	Блок контроля	1	
2	7.121.20	Блок преобразователя	1	
3	7.021.28.01	Вибродатчик	3	
4	381007.60044.50-01	Кронштейн	1	
5	381007.60043.02	Скоба	15	
		Винты ГОСТ17473-80		
8		А.М.4-6g х 8.36.019	2	
9		А.М.4-6g х 16.36.019	2	
10		А.М.5-6g х 10.36.019	15	
11		А.М.5-6g х 50.36.019	6	
		Шайбы 6402-70		
12		4.65Г019	4	
13		5.65Г019	21	
		Шайбы ГОСТ11371-78		
15		4.02.019	4	
16		5.02.019	21	

1 *Размеры для справок.

2 Минимальный радиус гибки кабеля R_{min}=20 мм.

3 На кабель под скобу поз.5 одеть трубку 3.31 ТВ-40 Ø6 L=20 мм. ГОСТ 19034-80.

Изм.	Изм.	N документа	Подпись	Дата	7.121 РЭ	Лист 23

Инструкция по наладке преобразователя ИП-121.

1. Установить датчик на вибростенд (ВСВ-131, ВКУ-78 и т.п.) согласно приложения 4 (установка вибродатчика).
2. Подать с вибростенда сигнал 12 мм/с^2 частотой 45Гц.
3. Подстроечными резисторами R68, R71, R74 выставить значение виброскорости на блоке 12 мм/с^2 для каналов 1...3.
3. Расположение подстроечных резисторов приведено на рисунке.